SUNSUN

Фильтр прудовый напорный

РУКОВОДСТВО ПОЛЬЗОВАТЕЛЯ

МОДЕЛЬ: **SS-CBF-150/200/350/350C/350B/550/1100**

Серия SunSun CBF - прудовый биофильтр, обеспечивающий быструю и надежную очистку воды. Фильтр укомплектован наполнителями для механической и биологической фильтрации.

ВНИМАНИЕ! УФ-стерилизаторы серии CUV в комплектацию не входят!

Фильтр SunSun серии CBF прекрасно подходит для прудов (при наличии живых растений и рыбы и без рыбы), обеспечивая надежную механическую, биологическую и химическую (при наличии соответствующих наполнителей) фильтрацию. Поскольку вода в фильтре циркулирует снизу вверх, наполнители закладываются от крупнопористого к мелкопористому. Наполнители для биофильтрации (керамику и биошары) лучше располагать сразу после крупнопористой губки.

ОСНОВНЫЕ ПРЕИМУЩЕСТВА:
Наличие показателя загрязнения
Дренаж грязи на дне фильтра
Индикатор температуры для измерения фактической температуры воды
Различные фильтрующие материалы (фильтр - губка, коврик, шарики)

ВНИМАНИЕ

1. Напорный фильтр предназначен для фильтрации прудовой воды с температурой от +4 до 35С для очистки садовых прудов с рыбой или без нее.
2. Удлинительный кабель должны подходить для использования на открытом воздухе.

3. Электрические характеристики источника питания должны соответствовать данным на этикетке.
4. Не подключайте источник питания до тех пор, пока фильтр не заполнен водой.
5. Подключайте УФ - стерилизатор фильтра только к розетке с заземлением.
6. Не переносите и не тяните фильтр за соединительный кабель, избегайте заломов, порезов или иных повреждений электрокабеля.
7. Опасное ультрафиолетовое излучение, лучи ультрафиолетовой лампы вредны для ваших глаз и кожи.
8. Для работы фильтра нужен насос. Максимальный напор насоса не должен превышать 0,5 бар.
9. Перед запуском фильтра проверьте качество соединения шлангов и верхней крышки.
10. !!!Отключите фильтр и слейте воду до наступления заморозков!
11. Установите фильтр там, где он не будет подвергаться воздействию прямых солнечных лучей.
12. ФИЛЬТР ЗАПРЕЩЕНО РАЗМЕЩАТЬ В ВОДОЕМЕ!

УСТАНОВКА ФИЛЬТРА

- Установите фильтр так, чтобы избежать возможности его затопления. Закрепите его или установите на ровную твердую поверхность. Расстояние до водоема должно быть не менее 2-х метров.
- Рекомендуется использование гофрированного шланга для подачи и отвода воды.
- Для более герметичного соединения нагрейте край шланга в горячей воде, чтобы он стал более эластичным, затем оденьте его на соединительный фитинг и зажмите хомутом.
- Для подключения насоса используйте шланг с максимально доступным диаметром. Во избежание потерь – отрежьте на фитинге лишние переходы.
- Высота прокачки (высота выхода воды в пруд по вертикали) более 1м. Выбирайте насос соответственно большей мощности.
- Сравните напряжение в сети (В) и частоту (Гц) вашей электросети с данными указанными в характеристиках встроенного УФ - стерилизатора. Эти данные должны совпадать.
- Подсоедините трубопровод, обратите внимание, что по окончании монтажа система трубопроводов не должна быть завоздушена
- Проверьте все соединения, в том числе правильно ли закрыта крышка фильтра. При обнаружении протечек их нужно устранить.

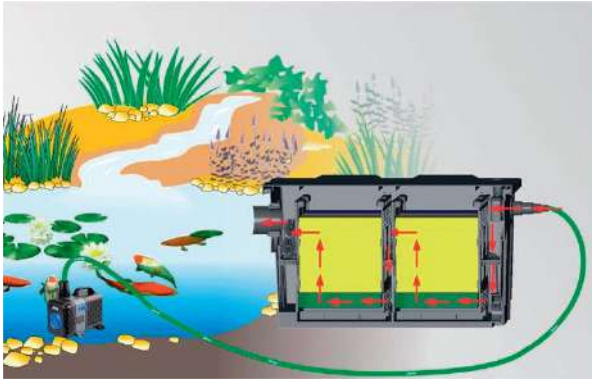

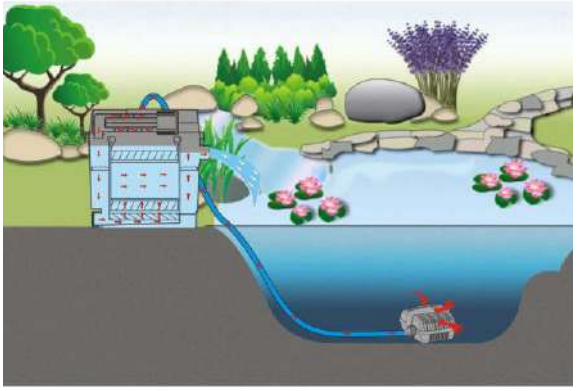

ЗАПУСК ФИЛЬТРА

1. Перед каждым запуском следует проверять, что шланги надежно закреплены.
2. Откройте крышку фильтра, достаньте и, если необходимо, промойте губки.
3. Закрепите стерилизатор на корпусе.
4. Положите фильтрующий материал в фильтр.
5. Подсоедините выпускную трубу насоса к впуску УФ-лампы, подсоедините выпускную трубу фильтра в пруд. В зависимости от диаметра шланга необходимо обрезать впускной патрубок, иначе маленький диаметр патрубка повлияет на поток.
6. Включите насос и фильтр, через 30-60 минут после запуска проверьте все соединения на герметичность. Нельзя эксплуатировать без протекания воды

Инструкция к фильтру прудовому SS-150-1100

ПРИНЦИП РАБОТЫ ФИЛЬТРА

1. Проточный фильтр осуществляет ультрафиолетовую, механическую и биологическую очистку воды. Устанавливается на суше на небольшом расстоянии от пруда с углублением в грунте не более 1/3 высоты корпуса устройства.
2. Безнапорный фильтр обязательно должен располагаться выше уровня водного зеркала.
3. Фильтр также можно поставить на платформу, платформа должна выдерживать наполненный водой фильтр.
4. К фильтру с помощью шланга подключается насос, который располагается на дне водоема.
5. Насос подает загрязнённую воду в фильтр, где она проходит несколько этапов фильтрации.
6. После очистки вода попадает в водоем самотеком.

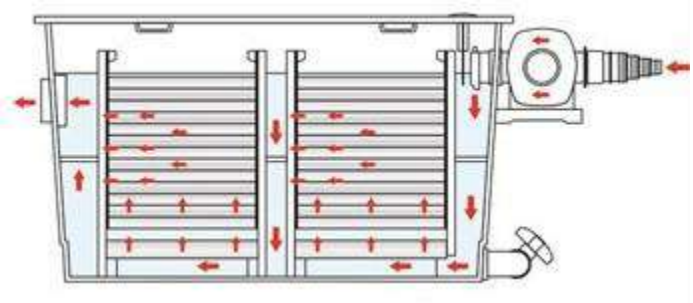

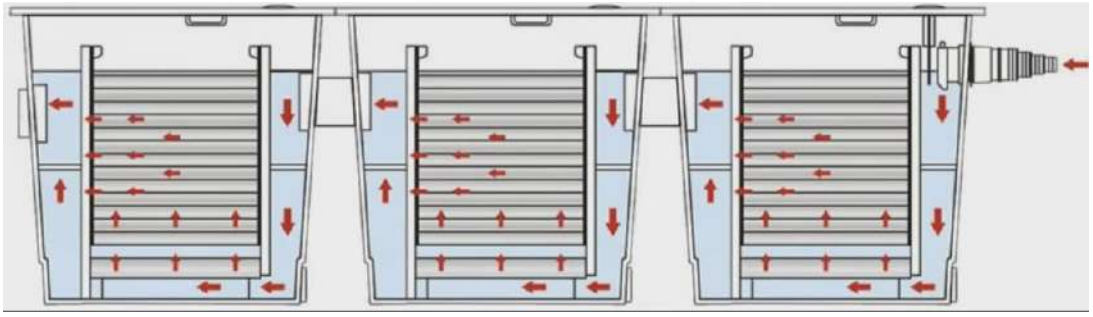

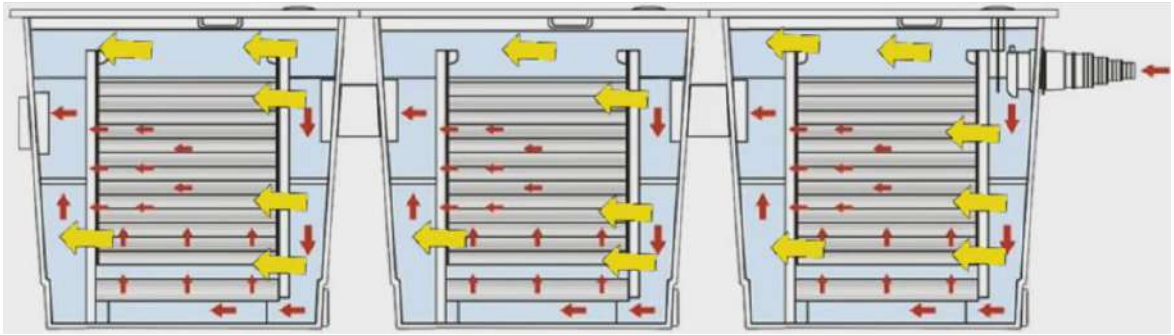

ПРОМЫВКА ФИЛЬТРУЮЩИХ ГУБОК

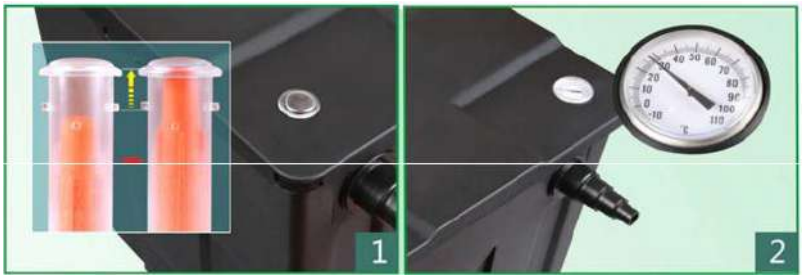

1. Индикатор загрязненности – оранжевый – фильтр необходимо очистить
2. Отображение температуры – помогает следить за температурой в реальном времени.

Когда наблюдается плохая проходимость воды или некачественная фильтрация – фильтрующие элементы необходимо промыть (открыв фильтр и достав губки) либо же – при необходимости, фильтрующие элементы подлежат замене.
Если пруд в нормальном экологическом состоянии и без лишней грязи, фильтрующие губки должны промываться каждые 30 дней. Насос следует очищать, если поток воды станет слабее.

1. Выключите насос и откройте крышку
2. Достаньте фильтрующий материал и промойте водопроводной или другой чистой водой, не используя моющие средства.

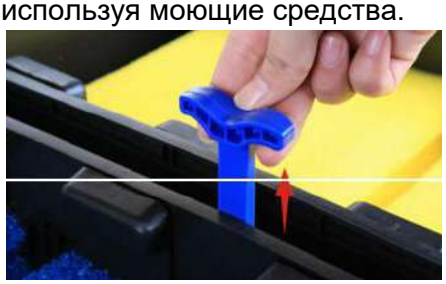

3. Нет необходимости заменять все фильтрующие материалы одновременно, вместо этого их следует заменять по отдельности в течение 2-3 недель.
4. Если дно слишком грязное, слейте воду из фильтра, используя сливное отверстие внизу.

ВАЖНО!!! Если фильтровальная система не используется в течение длительного времени, пожалуйста, промойте фильтрующие элементы, дайте им высохнуть, слейте из фильтра воду и отключите уф - стерилизатор.

СПИСОК КОМПОНЕНТОВ

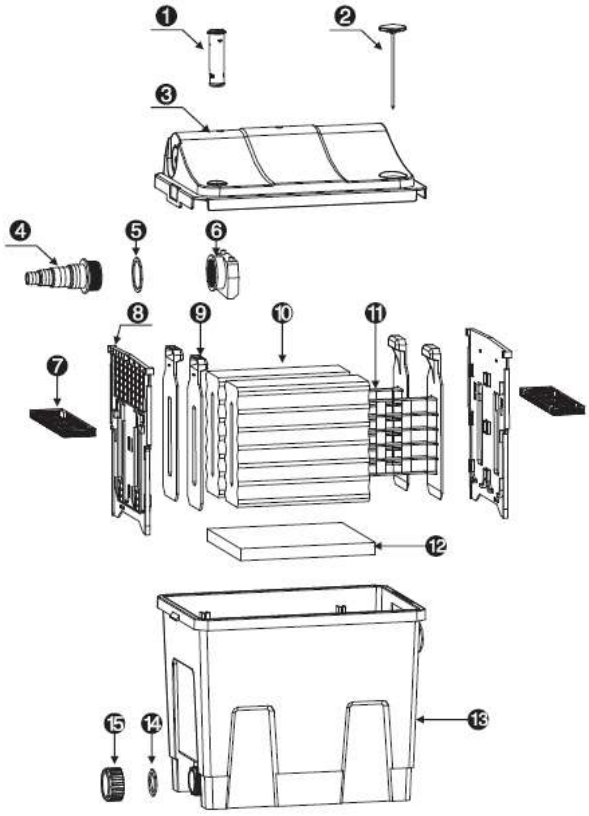

CBF-200 (CBF-200T- в комплект входит УФ-стерилизатор 9Вт)

1. Индикатор загрязненности
2. Термометр
3. Крышка фильтра
4. Штуцер
5. Уплотнительное кольцо
6. Воздуховод
7. Перегородка
8. Вкладыш
9. Прижимная пластина
10. Губки
11. Держатель губки
12. Коврик
13. Контейнер фильтра
14. Уплотнительное кольцо
15. Сливная крышка

CBF-350 (350B, 350C) – модульная конструкция (350-1 модуль, 350B-2 модуля, 350C-3 модуля)

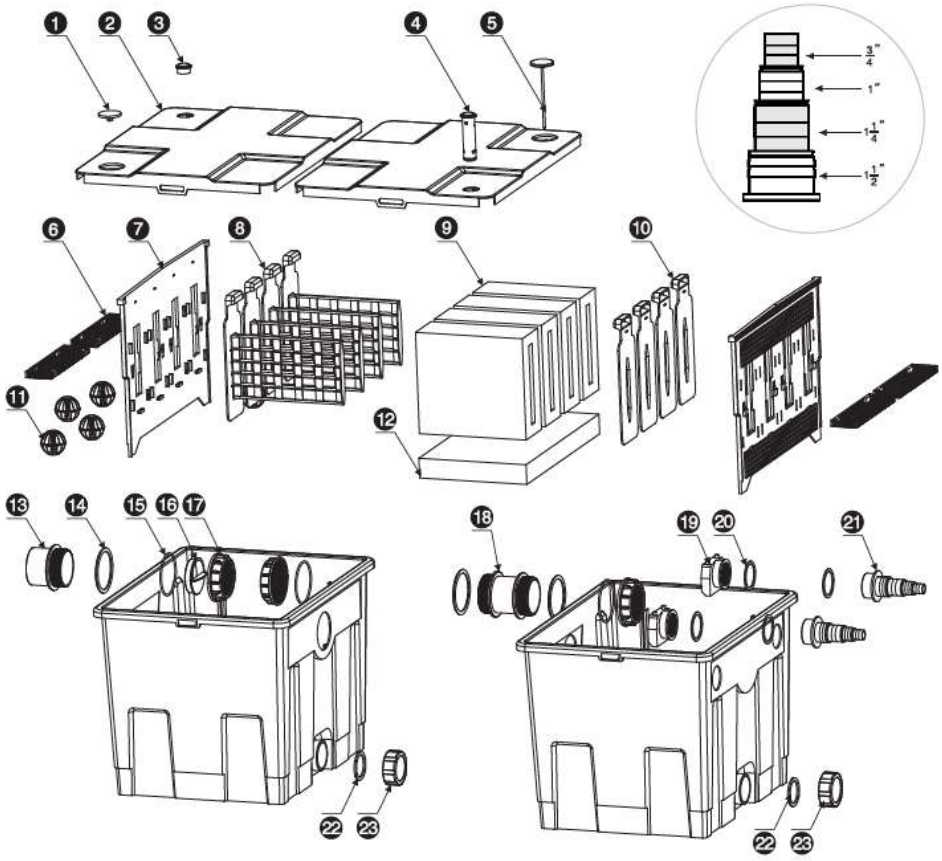

1. Большая крышка
2. Крышка фильтра
3. Маленькая крышка
4. Индикатор загрязненности
5. Термометр
6. Заграждение
7. Вкладыш
8. Держатель губки
9. Губки
10. Прижимная пластина
11. Биошары
12. Фильтрующий коврик
13. Выход
14. Прокладка
15. Уплотнительное кольцо
16. Регулятор
17. Выходная гайка
18. Соединительный фланец
19. Воздуховод
20. Впускная прокладка
21. Вход
22. Сливная прокладка
23. Крышка слива

CBF-550

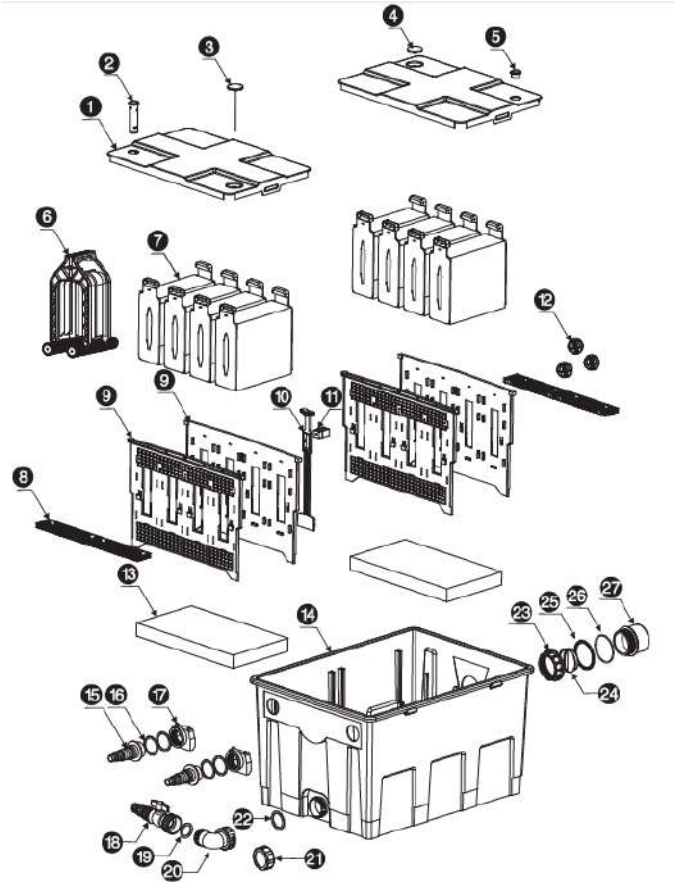

1. Крышка фильтра
2. Индикатор загрязненности
3. Термометр
4. Большая крышка
5. Маленькая крышка
6. Чистящая часть
7. Губка
8. Заграждение
9. Вкладыш
10. Ручка
11. Фиксирующая кнопка
12. Биошары
13. Фильтрующий коврик
14. Контейнер
15. Вход
16. Впускная прокладка
17. Воздуховод
18. Штуцер
19. Сливная прокладка
20. Коленчатый переходник
21. Крышка слива
22. Сливная прокладка
23. Выходная гайка
24. Регулятор
25. Выпускное уплотнительное кольцо
26. Выпускная прокладка
27. Выход

Инструкция к фильтру прудовому SS-150-1100

ПРОБЛЕМЫ И РЕШЕНИЯ:

Неисправность	Причина	Решение
Вода не очищается	В воде много загрязнений Слишком много рыбы или других обитателей водоема Губки фильтра загрязнены	Низкая мощность водяного насоса Увеличьте мощность насоса либо смените насос Уберите загрязнения Измените количество рыбы или увеличьте объем водоема Промойте губки фильтра

ТЕХНИЧЕСКИЕ ПАРАМЕТРЫ

Модель	Рекомендуемая производительность внешней помпы, л/ч	Диаметры выходных патрубков, мм	Подходящие модели УФ-стерилизаторов (не входят в комплект)	Объем фильтра, л	Максим. объем пруда с рыбой, м3	Максим. объем декоративного пруда, м3	Диаметр выходных патрубков, мм	Размеры, мм
CBF-150	8000	19.38	CUV-118	55	5	10	38,50,70	540 x 515 x 460
CBF-200	6000	19.38	Входит в комплект 200T	30	4	8	50	400 x 275 x 400
CBF-350	8000	19.25.32.38	CUV-218/224	60	6	12	38,50,70	402 x 540 x 400
CBF-350B	12000	19.25.32.38	CUV-224/236	120	12	24	38,50,70	860 x 540 x 400
CBF-350C	12000	19.25.32.38	CUV-236	180	24	50	38,50,70	1280 x 540 x 400
CBF-550	12000	19.25.32.38	CUV-224/236	100	12	24	38,50,70	690 x 518 x 400
CBF-1100	12000	19.38	CUV-136	110	25	50	50	540 x 950 x 460