SUNSUN

Фильтр прудовый напорный

РУКОВОДСТВО ПОЛЬЗОВАТЕЛЯ

МОДЕЛЬ: **SS-CPF-1500-75000**

Серия фильтров Grech для пруда с CPF-фильтром относится к последнему поколению прудовых фильтров, сочетая компактную систему с высокоэффективным биомеханическим фильтром, и самой современной технологией ультрафиолетового излучения. Фильтр незаметен на берегу пруда, что не мешает неповторимому дизайну вашего участка. Понятный способ установки, делает монтаж пруда почти полностью самостоятельным. Любые соединения, а также вся область техники находятся на поверхности. Фильтр для пруда можно выкопать без усилий и проблем. Из поступающей в фильтр воды, можно сделать водопад, и уже очищенная вода будет уходить в основной водоём.

Фильтр под давлением обеспечивает стабильный биологический баланс и улучшает само качество воды. Вместе с соответствующим насосом (не входит в комплектацию, обратите внимание на максимальную объемную емкость водного насоса), можно надолго обеспечить чистую воду в водоеме, создавая тем самым здоровую среду обитания для жителей пруда.

ВНИМАНИЕ

1. Напорный фильтр предназначен для фильтрации прудовой воды с температурой от +4 до 35С для очистки садовых прудов с рыбой или без нее.
2. Удлинительный кабель должны подходить для использования на открытом воздухе.
3. Электрические характеристики источника питания должны соответствовать данным на этикетке.

4. Не подключайте источник питания до тех пор, пока фильтр не заполнен водой.
5. Подключайте УФ - стерилизатор фильтра только к розетке с заземлением.
6. Не переносите и не тяните фильтр за соединительный кабель, избегайте заломов, порезов или иных повреждений электрокабеля.
7. Опасное ультрафиолетовое излучение, лучи ультрафиолетовой лампы вредны для ваших глаз и кожи. Никогда не включайте стерилизатор с лампой вне корпуса.
8. Для работы фильтра нужен насос. Максимальный напор насоса не должен превышать 0,5 бар.
9. Внутреннее давление в фильтре не должно превышать 0,2 бар (если красный поплавок в середине переключателя плавает, это означает, что внутренние губки фильтра должны быть очищены).
10. Шланги, соединяющие фильтр и насос, должны выдерживать давление более 0,2 бар или максимальный напор насоса.
11. В нормальном режиме работы фильтра – переключатель на крышке фильтра стоит в положении «фильтр».

    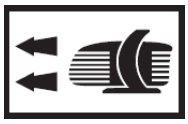

    Для проведения обслуживания (чистки) фильтра – регулятор переводится в положение «Очистка» (Дренаж).

12. Перед запуском фильтра проверьте качество соединения шлангов и верхней крышки.
13. !!!Отключите фильтр и слейте воду до наступления заморозков!
14. Установите фильтр там, где он не будет подвергаться воздействию прямых солнечных лучей.
15. ФИЛЬТР ЗАПРЕЩЕНО РАЗМЕЩАТЬ В ВОДОЕМЕ!

УСТАНОВКА ФИЛЬТРА

- Установите фильтр так, чтобы избежать возможности его затопления. Закрепите его или установите на ровную твердую поверхность. Расстояние до водоема должно быть не менее 2-х метров.
- Это напорный фильтр – его можно установить в приямок рядом с водоемом, таким образом можно скрыть его из виду.
- Для облегчения в уходе и обслуживании – оставьте верхнюю крышку в свободном доступе.
- Рекомендуется использование гофрированного шланга для подачи и отвода воды.
- Для более герметичного соединения нагрейте край шланга в горячей воде, чтобы он стал более эластичным, затем оденьте его на соединительный фитинг и зажмите хомутом.
- Для подключения насоса используйте шланг с максимально доступным диаметром. Во избежание потерь – отрежьте на фитинге лишние переходы.
- Высота прокачки (высота выхода воды в пруд по вертикали) более 1м. Выбирайте насос соответственно большей мощности.
- Подключите сливной (дренажный) шланг сразу при установке и выведите его либо в канализацию, либо для полива, это сэкономит время обслуживания фильтра.
- Сравните напряжение в сети (В) и частоту (Гц) вашей электросети с данными указанными в характеристиках встроенного УФ - стерилизатора. Эти данные должны совпадать.
- Подсоедините трубопровод, обратите внимание, что по окончании монтажа система трубопроводов не должна быть завоздушена
- Внимание: при включении УФ лампа не должна быть вне фильтра.
- Проверьте все соединения, в том числе правильно ли закрыта крышка фильтра. При обнаружении протечек их нужно устранить.
- Подключите УФ стерилизатор фильтра и насос к источнику питания. Система фильтрования должна работать круглосуточно!

Инструкция к фильтру прудовому SS-CPF-1500-75000

ЗАПУСК НАПОРНОГО ФИЛЬТРА

1. Перед каждым запуском следует проверять, что шланги, колпачок и фиксатор с предохранителем надежно закреплены.
2. Переключатель функций должен быть установлен на символ
3. Включите насос, проверьте все соединения на герметичность. **!!!** <u>УФ-лампу нельзя эксплуатировать без протекания воды</u>
4. Выводной патрубок оборудован индикатором тока воды.
5. Система фильтрации со встроенным УФ-фильтром должна работать постоянно, 24 часа в сутки.
6. УФ-лампу необходимо заменить после 8000 часов работы.
7. Систему фильтрации необходимо регулярно чистить.

ПРИНЦИП РАБОТЫ ФИЛЬТРА

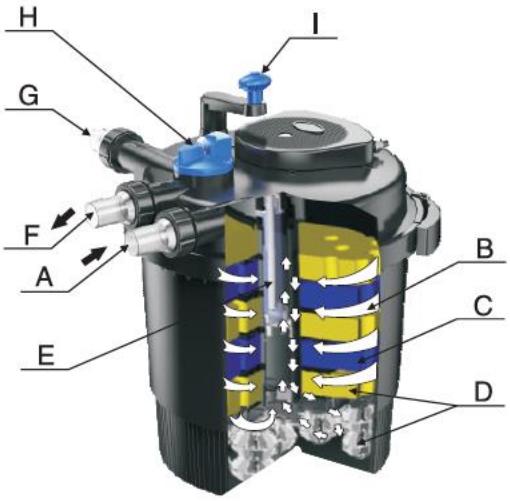

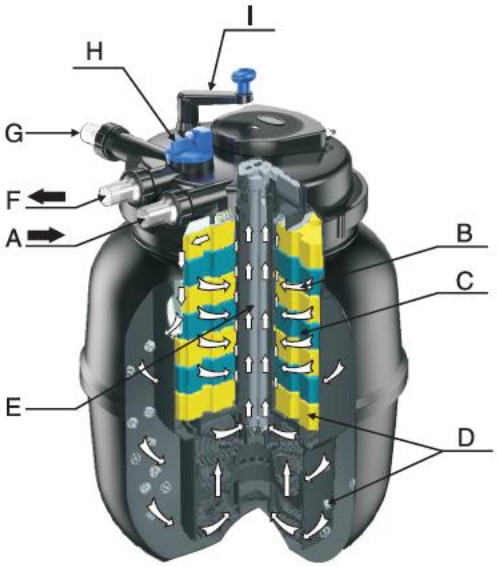

Напорный фильтр со встроенным УФ-фильтром представляет собой герметичную систему фильтрации для биологической и механической очистки прудовой воды.

A. Подача воды: насос подключается к водоприемнику с помощью напорного шланга.
B. Вихревая система: под действием силы тяжести взвешенные частицы и грязь отделяются.
C. Механический фильтр: проходя через губку фильтра во внутреннюю часть, частицы грязи задерживаются на губке.

D. Синие и желтые губки различаются по размеру и плотности: это создает зоны, в которых вода может течь с разной скоростью, в следствие чего происходит нитрификация и денитрификация.
E. Стерилизация воды: по мере того, как вода проходит, она подвергается УФ излучению, что убивает микробы и бактерии и подавляет рост водорослей.
F. Выход воды с индикатором потока: очищенная вода подается обратно в садовый пруд через напортный шланг или водоток.
G. При очистке фильтра к дренажному патрубку подсоединяется труба, которая может быть выведена в слив или же эту воду можно использовать для полива клумб.
H. Функциональный переключатель: используется для переключения между обычным сбросом воды в пруд и очисткой филитра.
I. Очистка фильтра.

ПРОМЫВКА ФИЛЬТРУЮЩИХ ГУБОК

Оранжевые плавающие поплавки на ручке указывают на необходимость очистки губок.

Поверните переключатель из положения в положение сильно и несколько раз оберните ручку для очистки. Это сжимает губки фильтра и механически очищает их. В зависимости от загрязненности губок, вращайте ручку в течении 5- 10 минут.
После того, как из шланга появится чистая вода, поверните ручку против часовой стрелки до щелчка в положение

Чистота воды в пруду определяется – если на глубине 1метр вы видите рыб или если просматривается дно водоема на глубине от 1 метра.

В случае если после промывки фильтра, наблюдается плохая проходимость воды или не качественная фильтрация – фильтрующие элементы необходимо промыть более тщательно (открыв фильтр и достав губки) или, при необходимости, фильтрующие элементы подлежат замене.

УХОД ИЛИ ЗАМЕНА ФИЛЬТРУЮЩИХ ЭЛЕМЕНТОВ

В случае если после промывки фильтра, наблюдается плохая проходимость воды или не качественная фильтрация – фильтрующие элементы необходимо промыть более тщательно (открыв фильтр и достав мочалки) либо же – при необходимости, фильтрующие элементы подлежат замене.

Для того чтобы извлечь фильтрующие элементы:

Инструкция к фильтру прудовому SS-CPF-1500-75000

1. Отключите насос и УФ - стерилизатор от электросети.
2. Отвинтите гайки фиксирующие шланги на крышке и отсоедините шланги.
3. Отщелкните фиксирующий флажок на скобе пластикового кольца фильтра и разомкните и снимите кольцо.

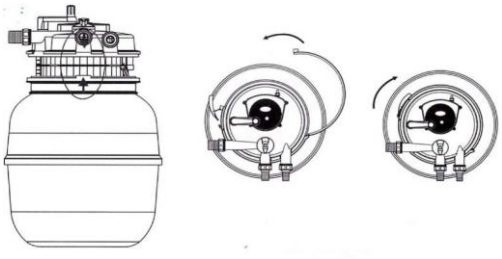

4. Снимите крышку с фильтрующей губкой. Поместите крышку вверх дном на чистую поверхность.
5. Снимите отводную трубу против часовой стрелки и нижнюю фиксирующую решетку с пластикового тубуса УФ – стерилизатора.
6. Снимите губки, чтобы заменить их или очистить.
7. Промойте губки проточной водой без использования химических моющих средств (это может погубить микрофлору фильтра).
8. Если фильтрующие элементы имеют явные следы износа или механические повреждения – во избежание закупорки труб вывода воды, их рекомендуется заменить.
9. Промойте канистру фильтра, био-загрузку (или био-шарики), уплотнительное кольцо и желоб уплотнительного кольца – промойте напором воды.
10. Установите на место губки и зафиксируйте их пластиковой решеткой.
11. Поместите уплотнительное кольцо в специально отведенное место (для увеличения срока службы – кольцо рекомендуется смазывать силиконом).
12. Поставьте крышку с мочалками на место и придавите её для плотной посадки и обеспечения гидроизоляции.
13. Оденьте фиксирующий хомут и зафиксируйте его при помощи защелки.
14. Зафиксируйте защелку специальным предохранительным флажком.
15. Подсоедините все шланги для забора и вывода воды.
16. Включите насос

ВНИМАНИЕ!!! В фильтрах между корпусом фильтра и крышкой имеется специальное канальное соединение, по этому, для правильной сборки смотрите, чтобы стрелки положения указывали друг на друга.

ЗАМЕНА УФ-ЛАМПЫ

1. Для обслуживания УФ – стерилизатора при замене лампы или колбы необходимо выполнить следующие действия:
2. Отвинтить четыре винта на верхней крышке.
3. Извлеките из крышки фильтра балласт стерилизатора в сборе
4. При загрязненности кварцевой колбы – протрите её мягкой тканью без использования химических моющих средств.
5. Отвинтите прижимную гайку которая удерживает колбу.
6. Аккуратно извлеките колбу из гнезда, проверьте целостность резиновых уплотнителей.
7. Извлеките из разъёма лампу и замените её.
8. Соберите в обратном порядке.
9. Проверьте правильность сборки и зажим фиксирующей гайки.
10. Установите балласт в крышку фильтра и зафиксируйте его винтами.

Инструкция к фильтру прудовому SS-CPF-1500-75000

ВАЖНО!!! Если фильтровальная система не используется в течение длительного времени, пожалуйста, промойте фильтрующие элементы, дайте им высохнуть, слейте из фильтра воду и отключите уф - стерилизатор.

СПИСОК КОМПОНЕНТОВ

Модели: SS-CPF-1500-30000

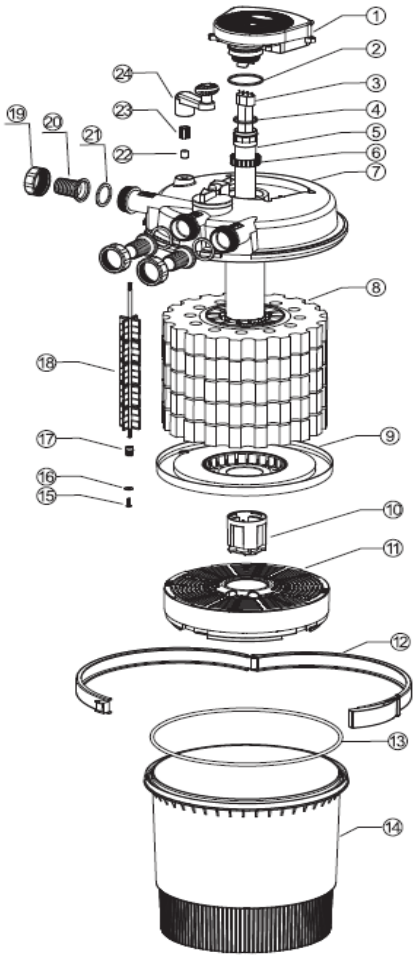

1. УФ-балласт
2. Уплотнительное кольцо
3. УФ-лампа
4. Уплотнительное кольцо
5. Кварцевая колба
6. Фиксирующая гайка
7. Крышка фильтра
8. Губки
9. Фиксирующая решетка
10. Отводная трубка
11. Корзина фильтра (для био-шаров)
12. Хомут (зажим)
13. Уплотнительное кольцо
14. Контейнер фильтра
15. Винт
16. Шайба
17. Нижний фиксатор (подшипник)
18. Чистящие ролики
19. Гайки труб забора вывода
20. Фитинги
21. Резиновая прокладка
22. Верхний фиксатор
23. Насадка вала очистки
24. Ручка очистки фильтра

Корзина для био-шаров и био-шары НЕ входят в комплектацию фильтров до Sunsun CPF-5000

Инструкция к фильтру прудовому SS-CPF-1500-75000

Модели: SS-CPF-50000-75000

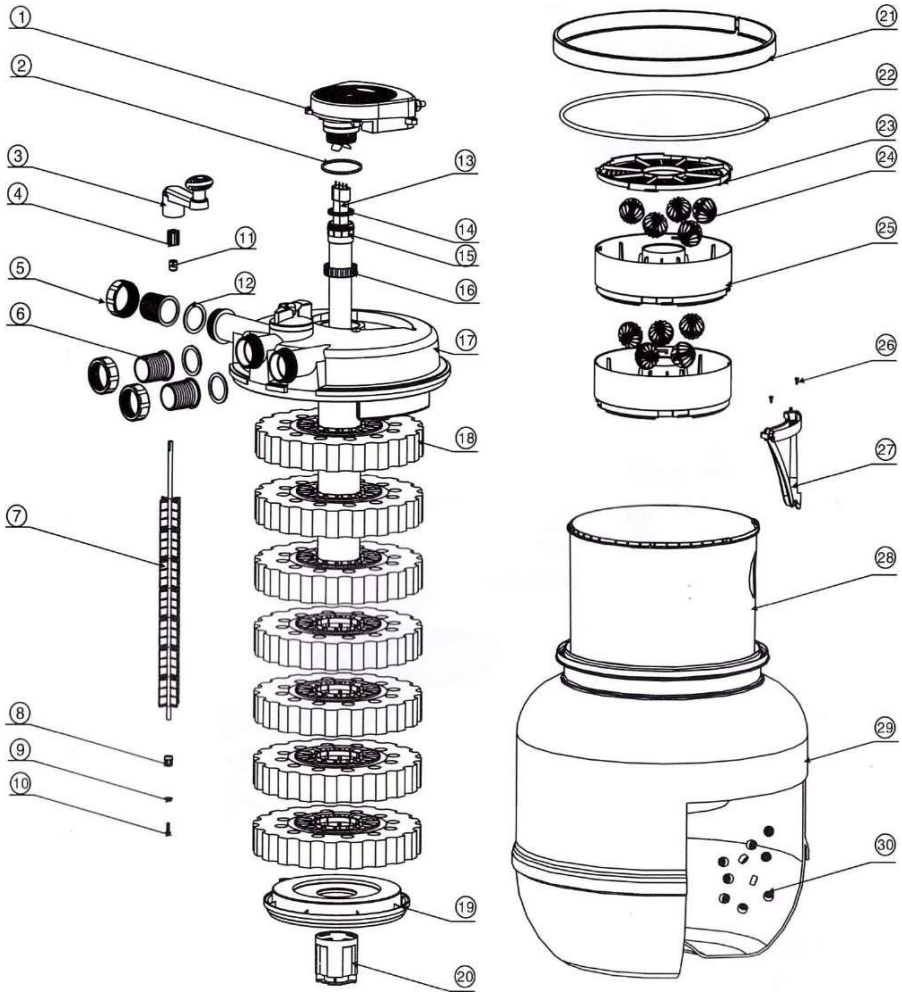

1. УФ балласт
2. Уплотнительное кольцо
3. Ручка очистки фильтра
4. Насадка вала очистки
5. Гайки труб забора-вывода
6. Фитинги
7. Вал очистки губок
8. Нижний фиксатор (подшипник)
9. Шайба
10. Винт
11. Верхний фиксатор
12. Прокладка
13. УФ-лампа
14. Уплотнительное кольцо
15. Кварцевая колба
16. Крепежная гайка
17. Крышка фильтра
18. Губки
19. Фильтрующая платформа
20. Отводная трубка
21. Хомут (зажим)
22. Уплотнительное кольцо
23. Крышка корзины
24. Био-шары
25. Корзина фильтра
26. Винты
27. Перелив
28. Контейнер для губок
29. Корпус фильтра
30. Био-загрузка

ПРОБЛЕМЫ И РЕШЕНИЯ:

Неисправность	Причина	Решение
Вода не очищается	В воде много загрязнений Слишком много рыбы или других обитателей водоема Губки фильтра загрязнены Кварцевая колба загрязнена	Низкая мощность водяного насоса Увеличьте мощность насоса либо смените насос Уберите загрязнения сачком Измените количество рыбы или увеличьте объем водоема Промойте мочалки фильтра Протрите кварцевую колбу
Не светится индикатор уф-лампы	Нет подключения к электросети Лампа УФ не рабочая Плохой электро контакт	Подключите штекер в резетку Замените УФ лампу Проверьте электроконтакты
Малый ток воды, либо вода не вытекает из выпускного отверстия	Фильтр находится в режиме «Очистка» Заблокированы трубы входа-выхода Насос не подключен в сеть	Проверьте «функциональный переключатель» и при необходимости переведите в режим «Фильтрация» Проверьте на проходимость трубу забора и вывода воды Проверьте работоспособность насоса

Инструкция к фильтру прудовому SS-CPF-1500-75000

ТЕХНИЧЕСКИЕ ПАРАМЕТРЫ

Модель	Рекомендд. производительность внешней помпы, л/ч	Диаметры выходных патрубков, мм	Мощность лампы, Вт	Объем фильтра, л	Фильтрующая поверхность, м2	Максим. объем пруда с рыбой, м3	Максим. объем декоративного пруда, м3	Размеры, мм
SS-CPF-1500	4000	20,25	9Вт	8л	4м2	2м3	4м3	250x250x340
SS-CPF-2500	6000	20,25,32	11Вт	16л	8м2	3м3	6м3	310x310x405
SS-CPF-3500	7000	20,25,32,38	11Вт	20л	8м2	4м3	8м3	310x310x495
SS-CPF-5000	9000	20,25,32,38	11Вт	20л	12м2	4м3	8м3	380x380x410
SS-CPF-10000	10000	20,25,32,38	11Вт	25л	20м2	6м3	12м3	380x380x520
SS-CPF-15000	12000	20,25,32,38	18Вт	38л	40м2	15м3	30м3	380x380x730
SS-CPF-20000	12000	20,25,32,38	36Вт	50л	60м2	20м3	40м3	450x450x550
SS-CPF-30000	12000	32,38,50	55Вт	75л	80м2	30м3	60м3	450x450x715
SS-CPF-50000	13000	32,38,50	55Вт	170л	80м2	40м3	80м3	600x600x815
SS-CPF-75000	13000	32,38,50	55Вт	300л	80м2	50м3	100м3	750x750x880

Выбор помпы в зависимости от объема пруда

Модель фильтра/ Мощность помпы		2000 л/ч	3000 л/ч	4000 л/ч	6000 л/ч	8000 л/ч	10000 л/ч	12000 л/ч
CPF-2500	С рыбой	1м3	1,5м3	2м3	2,5м3	Не рекоменд.	Не рекоменд.	Не рекоменд.
	Без рыбы	2м3	3м3	4м3	5м3	Не рекоменд.	Не рекоменд.	Не рекоменд.
CPF-3500	С рыбой	1,5м3	2м3	2,5м3	3м3	Не рекоменд.	Не рекоменд.	Не рекоменд.
	Без рыбы	3м3	4м3	5м3	6м3	Не рекоменд.	Не рекоменд.	Не рекоменд.
CPF-20000	С рыбой	Не рекоменд.	Не рекоменд.	Не рекоменд.	8м3	12м3	16м3	20м3
	Без рыбы	Не рекоменд.	Не рекоменд.	Не рекоменд.	16м3	24м3	32м3	40м3
CPF-30000	С рыбой	Не рекоменд.	Не рекоменд.	Не рекоменд.	15м3	20м3	25м3	30м3
	Без рыбы	Не рекоменд.	Не рекоменд.	Не рекоменд.	30м3	40м3	50м3	60м3
CPF-50000	С рыбой	Не рекоменд.	Не рекоменд.	Не рекоменд.	25м3	30м3	40м3	50м3
	Без рыбы	Не рекоменд.	Не рекоменд.	Не рекоменд.	50м3	60м3	80м3	100м3
CPF-50000	С рыбой	Не рекоменд.	Не рекоменд.	Не рекоменд.	30м3	35м3	50м3	60м3
	Без рыбы	Не рекоменд.	Не рекоменд.	Не рекоменд.	60м3	70м3	100м3	120м3